GAUN
Fabricante de artículos para animales de compañía y granja

VÝROBOK: Napájačka pre ovce s nožičkami

REF: 60550

① - NASAĎTE KONCOVKY NA NOHY
- PRILOŽTE NOHY A PRIŠRÓBUJTE ICH K ŽĽABU NA VODU, NEUŤAHUJTE
- PRILOŽTE OCHRANNÚ LIŠTU A PRIŠRÓBUJTE JU K NOHÁM
- VŠETKO UTIAHNITE

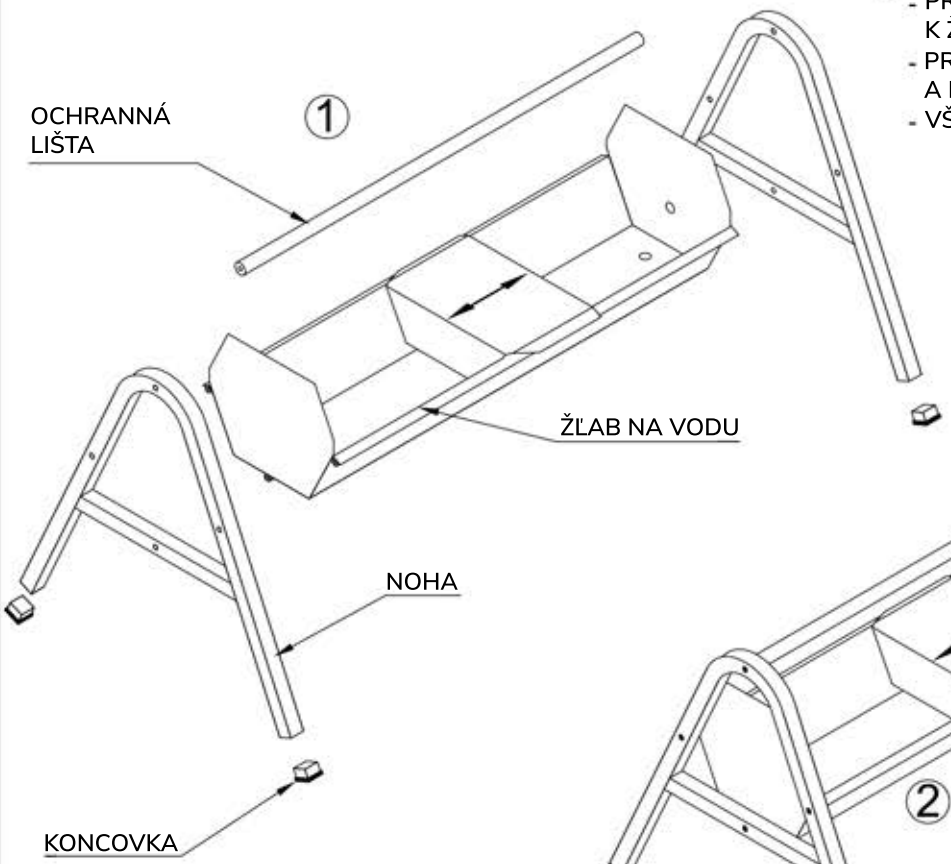

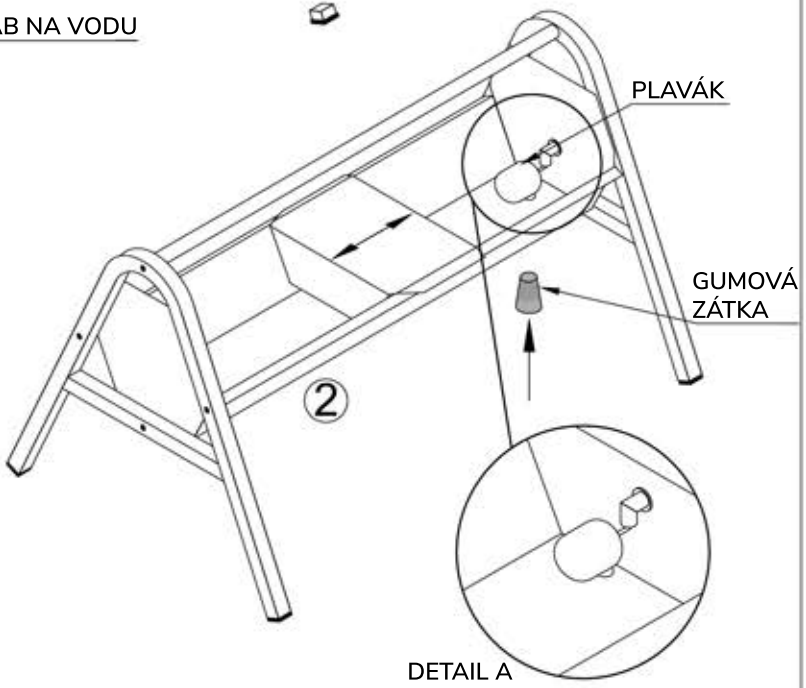

② - UMIESTNITE ZÁTKU DO ODTOKU, AKO JE ZNÁZORNENÉ NA OBRÁZKU 2.
- NAMONTUJTE PLAVÁK PODĽA DETAILU A

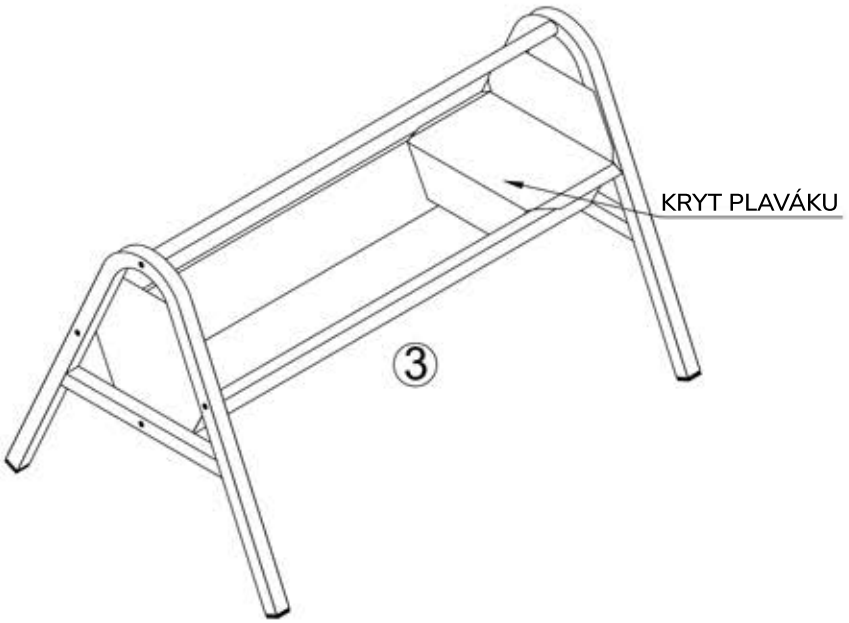

Nº	DIELY
1	ŽĽAB NA VODU
2	NOHY
1	OCHRANNÁ LIŠTA Ø 25X100
1	KRYT PLAVÁKU
1	BALÍČEK S PRÍSLUŠENSTVOM 1 BALÍČEK 150X200 8 ŠRÓBY M-8X45 8 PODLOŽKY Ø8 M.M. 4 KONCOVKY 30X30 1 TLAKOVÝ PLAVÁK 3/8 1 GUMOVÁ ZÁTKA Ø20